AQUABRASS

# otto 53N29

walllmount 8"cc lavatory faucet
robinet lavabo mural 8" c.c.

# Installation Guide
# *Guide d'installation*

AQUABRASS

# otto 53N29

walllmount 8"cc lavatory faucet

robinet lavabo mural 8" c.c.

## Service Parts / *Schéma des pièces*

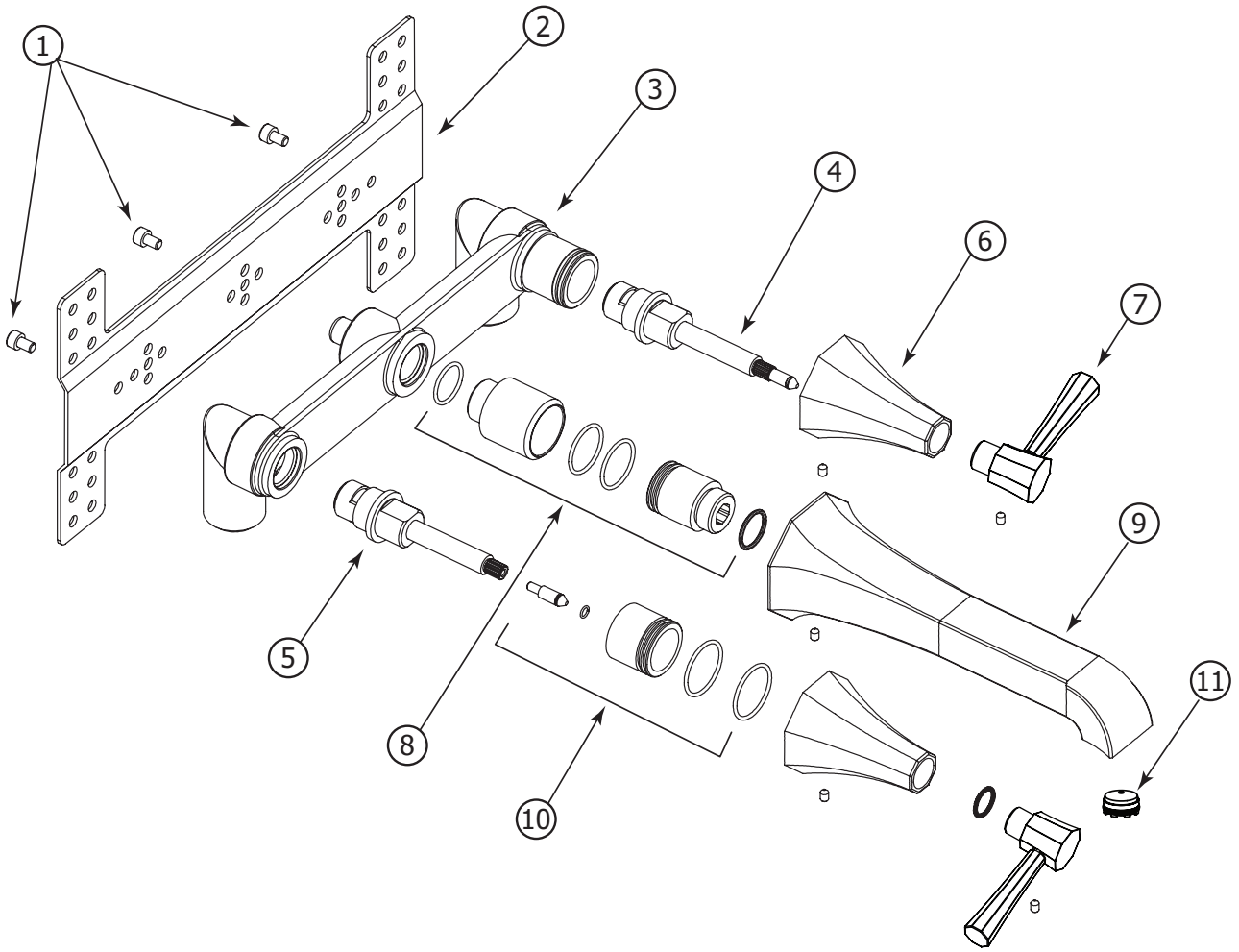


| Item | Code | English | Français |
|---|---|---|---|
| 1 | ABFP90071 | Set screw | Vis de réglage |
| 2 | ABFP90072 | Plate | Plaque |
| 3 | ABFP90073 | Valve | Valve |
| 4 | ABCA90074 | Cold water cartridge | Cartouche d'eau froide |
| 5 | ABCA90073 | Hot water cartridge | Cartouche d'eau chaude |
| 6 | ABFP53105 | Handle flange | Bride de poignée |

| Item | Code | English | Français |
|---|---|---|---|
| 7 | ABFC53073 | Handle | Poignée |
| 8 | ABFP90074 | Spout retainer kit | Ensemble de retenue de bec |
| 9 | ABFC91092 | Spout | Bec |
| 10 | ABFP90075 | Handle retainer kit | Ensemble de retenue de poignée |
| 11 | ABAE443358010 | Aerator | Aérateur |

## General Dimensions / *Dimensions générales*

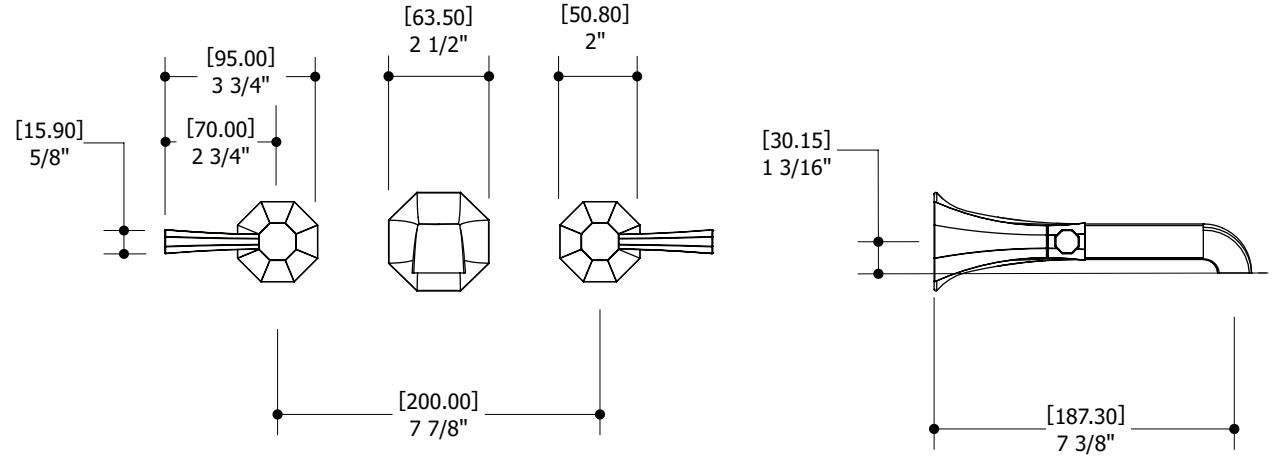


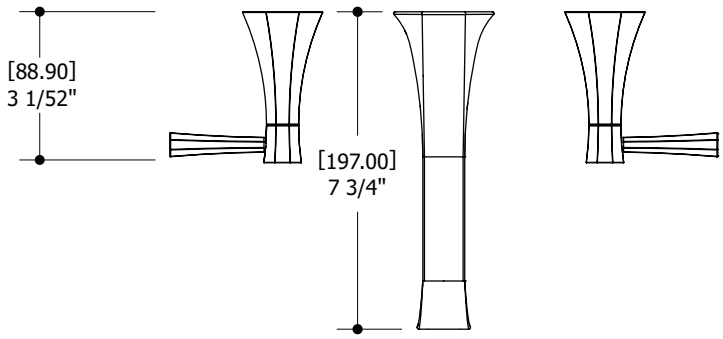


**CAUTION**: FOR BEST RESULTS, WE STRONGLY RECOMMEND THE INSTALLATION OF THIS FAUCET BE DONE BY A LICENSED PROFESSIONAL PLUMBER.

**MISE EN GARDE :** POUR OBTENIR UN RÉSULTAT OPTIMAL, NOUS RECOMMANDONS FORTEMENT QUE L'INSTALLATION DE CE ROBINET SOIT FAITE PAR UN PLOMBIER PROFESSIONNEL ACCRÉDITÉ.

**CAUTION:** MAKE SURE TO PROPERLY FLUSH THE HOT AND COLD WATER SUPPLY. FAILURE TO CARRY OUT THIS SIMPLE PROCEDURE COULD CAUSE PROBLEMS OR DAMAGE TO THE WORKING OF THE FAUCET.

**MISE EN GARDE :** ASSUREZ-VOUS DE BIEN PURGER L'ALIMENTATION D'EAU CHAUDE & FROIDE. NE PAS FAIRE CETTE ETAPE POURRAIT CREER DES PROBLEMES OU DOMMAGES POUR LE FONCTIONNEMENT DU ROBINET.

## General dimensions
## Dimensions générales

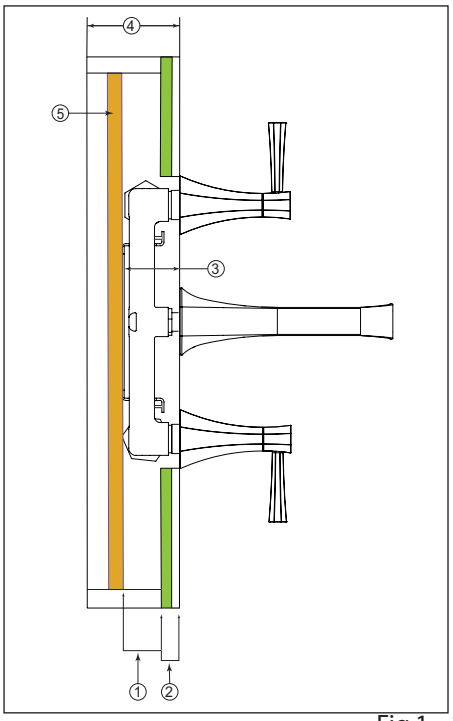


Fig.1

NOTE:
For an optimum installation of the spout and the handles, please note the 4 following points:
1-Standard wall thickness is 4 1/2" (4).
2-Before starting the installation, please find out the external thickness (2) of the wall (gypsum, tiles, marble…)
3-The distance (3) from the finish wall to the plate is minimum 3 5/16" and maximum 3 13/32".
4-Find out the distance (1) between the wood support (5) and the external thickness of the wall (2).

NOTE:
Pour une installation optimale du bec et des poignées, veuillez noter les 4 points suivants:
1- Épaisseur de mur standard est 4 1/2" (4).
2-Avant de commencer l'installation, veuillez trouver l'épaisseur extérieure (2) de votre mur (plâtre, tuiles, marbre…)
3-La distance (3) du mur de finition à la plaque est d'un minimum 3 5/16" de et d'un maximum de 3 13/32".
4-Trouvez la distance (1) entre le support en bois (5) et l'épaisseur externe du mur (2).

## 1 Installing the valve
## Installation de la valve

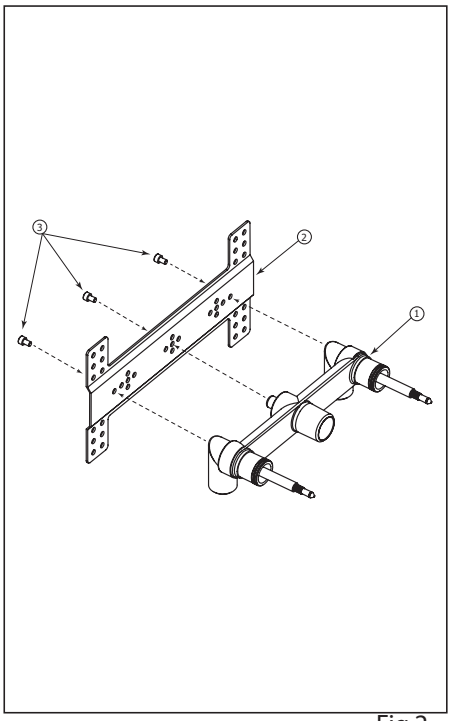


Fig.2

Tighten the valve (1) to the plate (2) with three screws (3) as shown in (fig. 2).

Serrer la valve (1) à la plaque (2) avec trois vis (3) tel qu'illustré a la (fig. 2).

## 2 Installing the faucet
## Installation du robinet

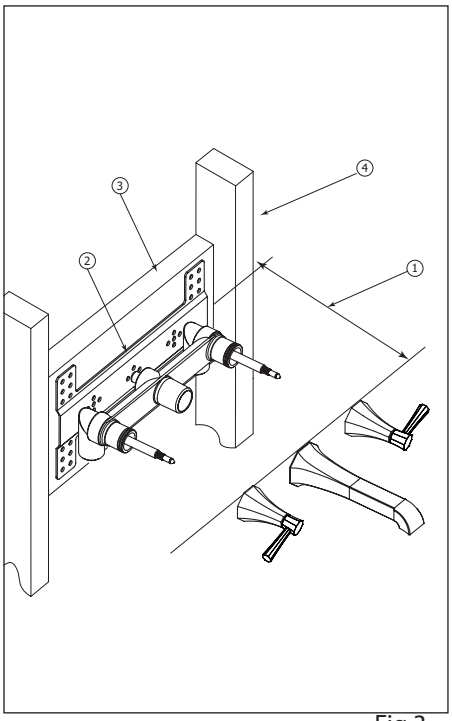


Fig.3

To carry out an optimal positioning, it is necessary to perform a test assembly before placing the valve in the wall. It is possible to regulate the depth of the wood support. Once you know the external thickness of your wall you can adjust the ideal depth (1) from the inside of the plate (2) to the handles and the spout bases.
Once you have the desired depth, place and tighten the plate (2) on the wood support (3), screw the wood support on the horizontal uprights (4) at the desired height.

Pour effectuer un positionnement optimal il est nécessaire de faire un test d'assemblage avant de fixer la valve dans le mur. Il est possible de régler la profondeur du support en bois.
-Une fois que vous savez l'épaisseur externe de votre mur, vous pouvez ajuster la profondeur idéale (1) de l'intérieur de la plaque (2) pour les bases des poignées et du bec.
-Lorsque vous avez la profondeur désirée, placer et serrer la plaque (2) sur le support en bois (3), et ensuite visser le support en bois sur les montants horizontaux (4) à la hauteur désirée.

## 3 Install the faucet
## Installation du robinet

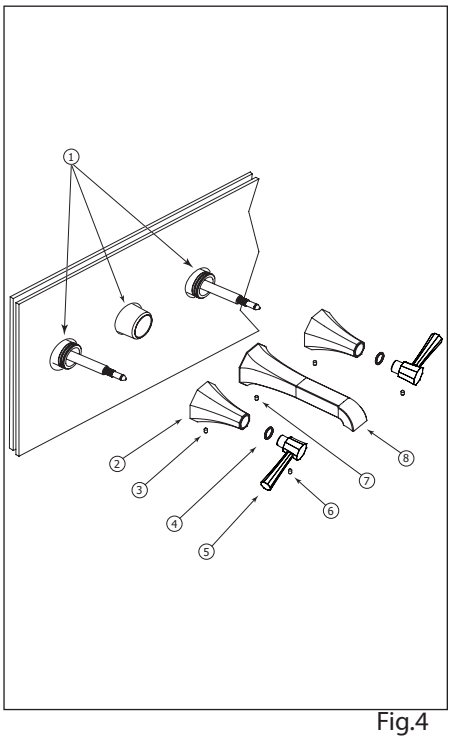


Fig.4

**⚠ WE RECOMMEND DRILLING THREE 1-3/8" DIAMETER HOLES FOR THE INSERTION OF THE FAUCET.**

**⚠ NOUS RECOMMANDONS DE PERÇER TROIS TROUS DE 1 3/8" DE DIAMÈTRE POUR L'INSERTION DU ROBINET.**

Drill the three holes (1) with respect to the dimensions, then insert the two flanges (2), and screw the two handles (5) with the washers (4). Tighten the set screws (3) and (6).
Insert the spout (8), and tighten it with set screw (7).

Percer les trois trous (1) en ce qui concerne les dimensions, ensuite insérer les deux brides (2), et visser les deux poignées (5) avec les rondelles (4). Serrer les vis de réglage (3) et (6).
Insérer le bec (8), et le serrer avec la vis (7).

## Cartridge replacement
## Remplacement de la cartouche

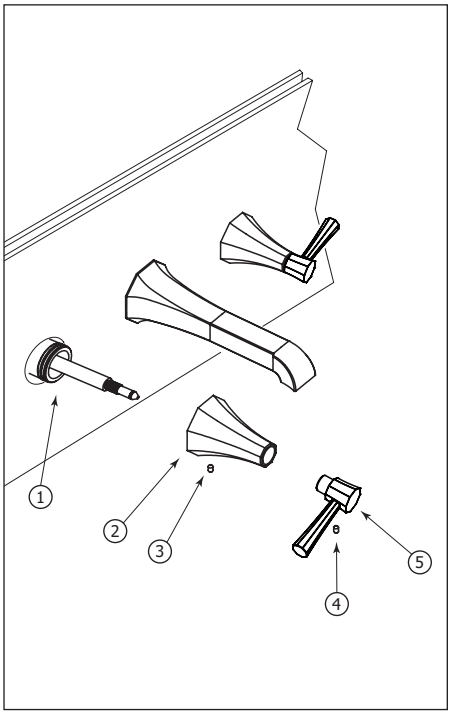


Fig.5

Start by shutting off water supply lines and then turning on the water to drain the faucet.
To replace the cartridge (1), remove the screw (4), and screw (3) with the handle (5) and the handle flange (2). Unscrew the inner flange, then using a key, remove the cartridge and replace it with a new one. Reassemble by reversing steps.

Couper l'alimentation d'eau et ouvrir l'eau pour vider le robinet.
Pour remplacer la cartouche (1), enlever la vis (4), et la vis (3) avec la poignée (5) et la bride de poignée (2). Dévisser la bride intérieure, ensuite en utilisant une clé, retirez la cartouche et la remplacer par une nouvelle. Inverser les étapes pour le réassemblage.

## Cleaning the aerator
## Nettoyage de l'aérateur

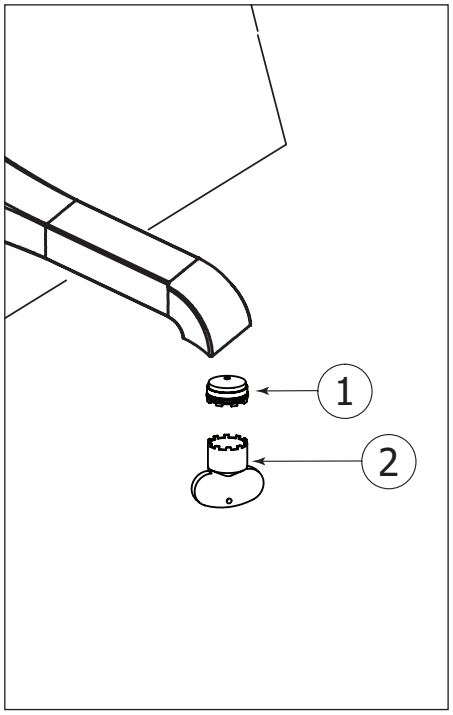


Fig.5

Start by shutting off water supply lines and then turning on the water to drain the faucet.
To replace the cartridge (1), remove the screw (4), and screw (3) with the handle (5) and the handle flange (2). Unscrew the inner flange, then using a key, remove the cartridge and replace it with a new one. Reassemble by reversing steps.

Couper l'alimentation d'eau et ouvrir l'eau pour vider le robinet.
Pour remplacer la cartouche (1), enlever la vis (4), et la vis (3) avec la poignée (5) et la bride de poignée (2). Dévisser la bride intérieure, ensuite en utilisant une clé, retirez la cartouche et la remplacer par une nouvelle. Inverser les étapes pour le réassemblage.

## Care
## *Entretien*

To clean your Aquabrass faucet or accessories, wash with a wet nonabrasive soapy cloth. Then wipe dry with a soft towel or cloth. We recommend this be done on a regular basis.

DO NOT USE ANY ABRASIVE, CHEMICAL OR CORROSIVE, POWDER OR ANY OTHER STRONG CLEANERS INCLUDING DETERGENTS, WINDOW CLEANERS AND DISINFECTANTS ON YOUR Aquabrass PRODUCT as they will destroy the finish and therefore VOID THE WARRANTY.

Toothpaste remnants should also be rinsed off when necessary. Ask your plumbing retailer about our PROTECTANT-CLEANER now available from Aquabrass. This product is specially manufactured to clean and polish, leaving a protective coating to maintain your product's shine and finish.

*Pour nettoyer et conserver l'apparence de vos robinets ou accessoires Aquabrass, lavez-les avec un linge mouillé à l'eau tiède et enduit d'un savon doux non-abrasif. Essuyer avec un linge doux et sec. Nous vous recommandons cet entretien sur une base régulière.*

*NE JAMAIS UTILISER DE PRODUITS ABRASIFS, CHIMIQUES, CORROSIFS, INCLUANT DE TRÈS FORTS DÉTERGENTS, EN LIQUIDE OU EN POUDRE, NETTOYANTS POUR VITRES ET DÉSINFECTANTS sur votre produit Aquabrass. Cela pourrait en détériorer le fini et ANNULER LA GARANTIE.*

*Les restants de dentifrice doivent aussi être rincés au besoin. Demandez à votre détaillant le PROTECTEUR NETTOYANT Aquabrass spécialement conçu pour nettoyer, faire briller et protéger leur surface en laissant un mince film protecteur sur vos robinets et vos articles décoratifs.*

## Limited lifetime warranty

All Aquabrass products carry a full warranty against defects in materials and workmanship. The warranty will be applied only if the product is purchased from an authorized Aquabrass dealer. The Aquabrass warranty is limited strictly to the original consumer purchaser of the product. Proof of purchase must be made available to Aquabrass for all limited warranty claims. Products that are deemed defective must be returned to our factory for inspection prior to replacement. The limited warranty is not transferable and is limited to products sold and installed in Canada and the United States.

**Residential Applications**

- mechanical working parts including ceramic disc cartridges for both side valves and pressure balance, thermo cartridges, stops, diverters etc. all carry our full limited lifetime warranty to the original purchaser.
- Aquabrass polished chrome and brushed nickel finishes are warranted for the life of the product to the original purchaser. All other finishes will be waranted for five years (Satin Nickel Natural [#210] is designed to develop a patina over time). Raw Brass (#400) is a living finish for which there is no warranty. Normal wear and tear is not covered by this warranty.
- all electronic components and faucets are warranted for two years.
- all glass and ceramic basins are warranted for one year.
- stone resin bathtubs and sinks are warranted for five years.
- vanity collections are warranted for one year.
- all other Aquabrass products are warranted for five years.

**Commercial Industrial Applications**

All the above product applications will be warranted for two years with the exception of the glass and ceramic basins which will carry a one year warranty.

**The Aquabrass warranty does not cover the following:**

- damages resulting in whole or part from installation error, product abuse, misuse, neglect, improper maintenance, abrasives, corrosion and/or accidents whether caused or performed by a professional or anyone else.
- any and all Aquabrass products that are subjected to any type of harsh abrasive, such as detergents or window cleaners.
- normal wear of the finish.
- the damage is caused by hard water, calcareous deposits or sediments.
- the damage or loss is sustained in a natural calamity such as fire, earthquake, flood, thunder, electrical storm, etc.

Aquabrass is not responsible for any labor or shipping charges, or damages whatsoever incurred in whole or in part from installation, removal, re-installation, repair or replacement of any Aquabrass product or part, as well as any incidental or consequential damages, expenses, losses, direct or indirect, arising from any cause whatsoever.
To obtain warranty service, please contact the retailer where the product was purchased.
The original sales receipt must be available to exercise our warranty.

**This warranty is extended to the first purchaser at retail. This warranty is NOT transferable.**

## *Garantie limitée à vie*

Les produits Aquabrass ont une garantie complète contre les défauts de matériel et de main d'œuvre. La garantie est applicable seulement si le produit est acheté chez un détaillant Aquabrass dûment autorisé. La garantie Aquabrass est strictement limitée au premier acheteur et une preuve d'achat doit être présentée pour toutes réclamations. Les produits considérés comme défectueux doivent être retournés à nos entrepôts pour inspection avant tout remplacement. La garantie Aquabrass n'est pas transférable et est limitée aux produits vendus et installés au Canada et aux États-Unis.

**Applications résidentielles**

- toutes les parties mécaniques incluant les cartouches à disques en céramique pour les valves et les pressions équilibrées, les cartouches thermostatiques, les déviateurs ont une garantie complète au premier acheteur.
- les finis chrome poli et nickel brossé Aquabrass ont une garantie à vie limitée au premier acheteur.
- tous les autres finis ont une garantie de cinq (5) ans (le nickel satiné naturel [#210] se patinera avec le temps), excepté le laiton brut (#400) qui est un fini vivant pour lequel il n'y a pas de garantie.
- l'usure normale d'un fini n'est pas couverte par la garantie.
- tous les composants et les robinets électroniques ont une garantie de deux (2) ans.
- toutes les vasques en verre, les lavabos en porcelaine ont une garantie de un (1) an.
- les bains et lavabos en composite de pierre / résine ont une garantie de cinq (5) ans.
- les collections de mobilier de salle de bain ont une garantie de un (1) an.
- tous les autres produits ont une garantie de cinq (5) ans.

**Applications commerciales et industrielles**

Tous les produits ci-dessus sont garantis pour deux (2) ans à l'exception des vasques en verre ou en porcelaine qui sont garanties un (1) an.

**La garantie Aquabrass ne couvre pas :**

- dommages causés en entier ou en partie par une erreur d'installation, d'abus de produit, de négligence, d'utilisation non conforme, d'usage de produits abrasifs, de corrosion et/ou d'accidents causés par un professionnel ou par toute autre personne.
- tout produit Aquabrass nettoyé avec des produits abrasifs, comme les détergents ou les nettoyants à vitres.
- usure normale du fini.
- dommages causés par l'eau dure, les dépôts de calcaire ou les sédiments.
- les dommages ou les pertes résultant d'une catastrophe naturelle telle qu'un feu, un tremblement de terre, le tonnerre, un orage électrique, etc.

Aquabrass n'accepte aucune responsabilité pour tout frais de main d'œuvre ou d'expédition, ou pour tout autre dommage causé en totalité ou en partie lors de l'installation du produit, de son retrait, de sa réinstallation, de sa réparation, ou le remplacement de tout produit ou pièce Aquabrass, ainsi que tout dommage occasionnel ou conséquent, dépense, perte directe ou indirecte, provenant de quelque cause que ce soit.
Pour obtenir la garantie de service, veuillez contacter le détaillant où le produit a été acheté. La preuve d'achat originale sera exigible pour l'application de la garantie.

Cette garantie s'applique au premier acheteur au détail et n'est PAS transférable.
Aquabrass se réserve le droit de modifier des caractéristiques de ses produits sans avis ni obligation ainsi que de remplacer ou de retirer certains modèles.

AQUABRASS